CIVIC(TYPE-S/TYPESB) 电动后视镜 1 of 2

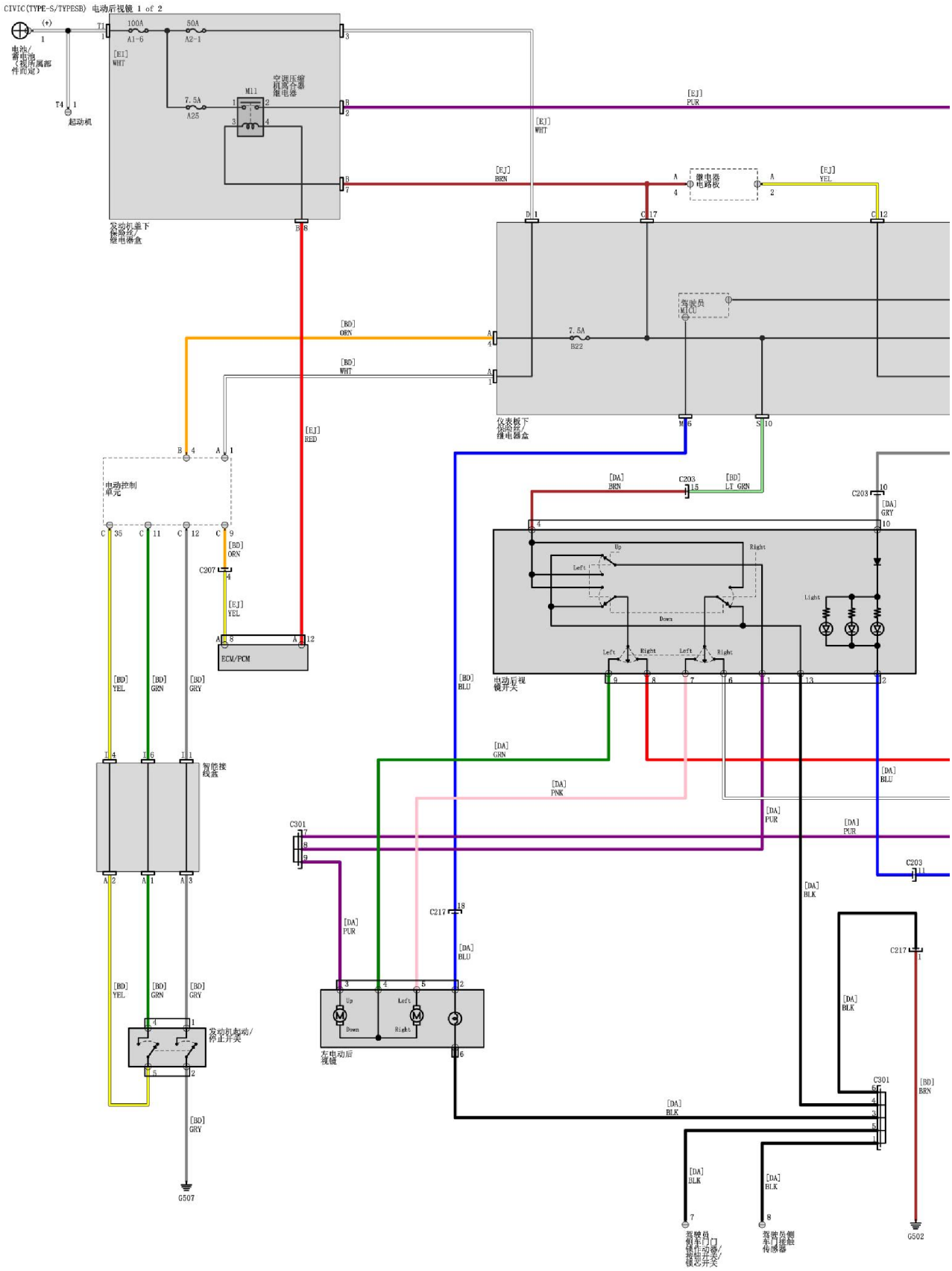

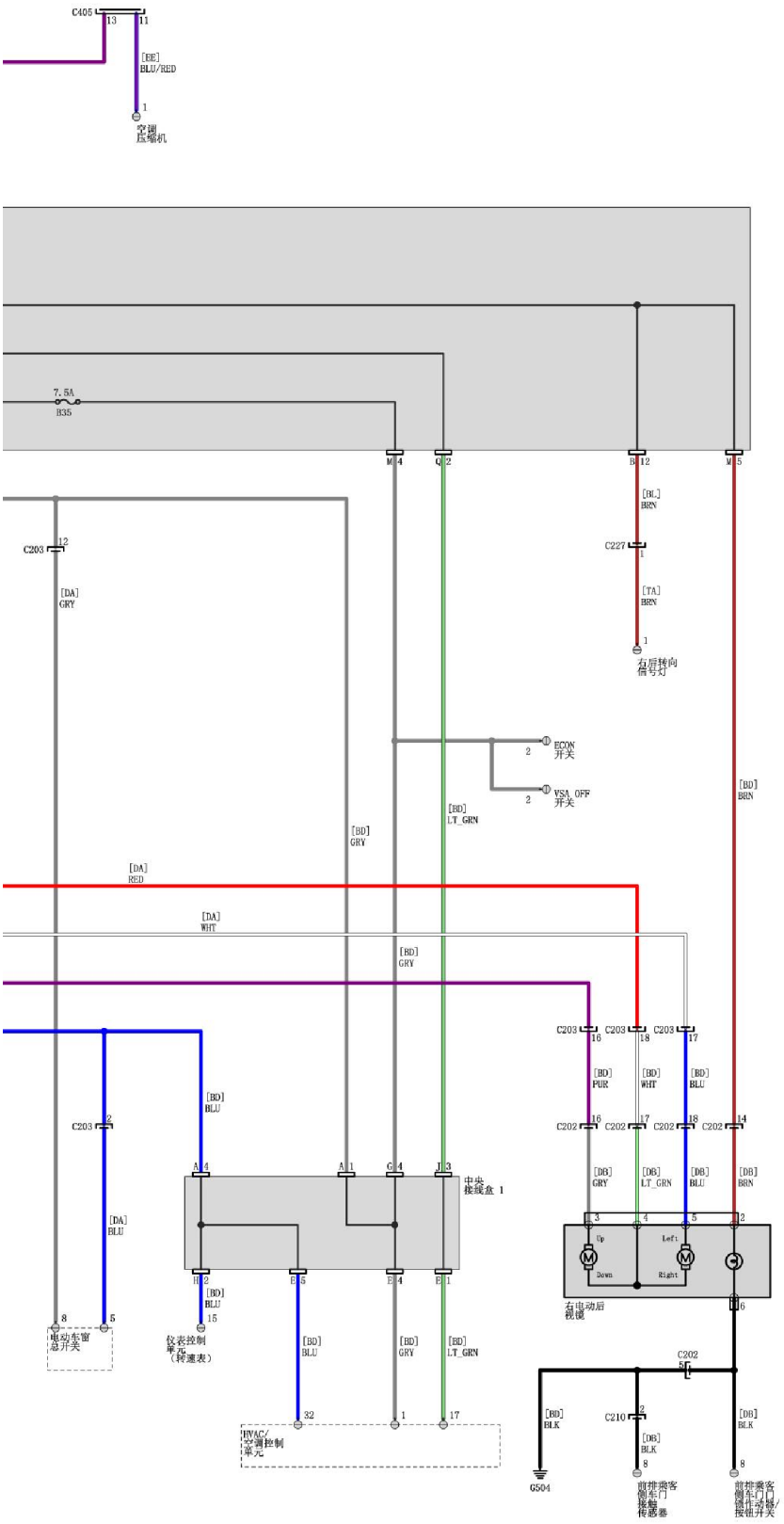
C405
13
11
[BE]
BLU/RED
1
空调
压缩机
7.5A
B35
M 4
Q 2
B 12
M 5
[BL]
BRN
C227
1
[TA]
BRN
1
右后转向
信号灯
C203
12
[DA]
GRY
ECON
开关
2
VSA OFF
开关
2
[BD]
LT GRN
[BD]
BRN
[BD]
GRY
[DA]
RED
[DA]
WHT
[BD]
GRY
C203
16
C203
18
C203
17
[BD]
PUR
[BD]
WHT
[BD]
BLU
C202
16
C202
17
C202
18
C202
14
[BD]
BLU
C203
2
A 4
A 1
G 4
J 3
中央
接线盒 1
[DB]
GRY
[DB]
LT GRN
[DB]
BLU
[DB]
BRN
[DA]
BLU
H 2
E 5
E 4
E 1
[BD]
BLU
15
Up
Left
Down
Right
右电动后
视镜
8
5
电动车窗
总开关
仪表控制
单元
（转速表）
[BD]
BLU
[BD]
GRY
[BD]
LT GRN
C202
5
32
1
17
HVAC/
空调控制
单元
[BD]
BLK
C210
2
[DB]
BLK
[DB]
BLK
G504
8
8
前排乘客
侧车门
接触
传感器
前排乘客
侧车门门
锁开关单元/
按钮开关

CIVIC(TYPE-S/TYPESR) B-CAN 通信线路 1 of 2

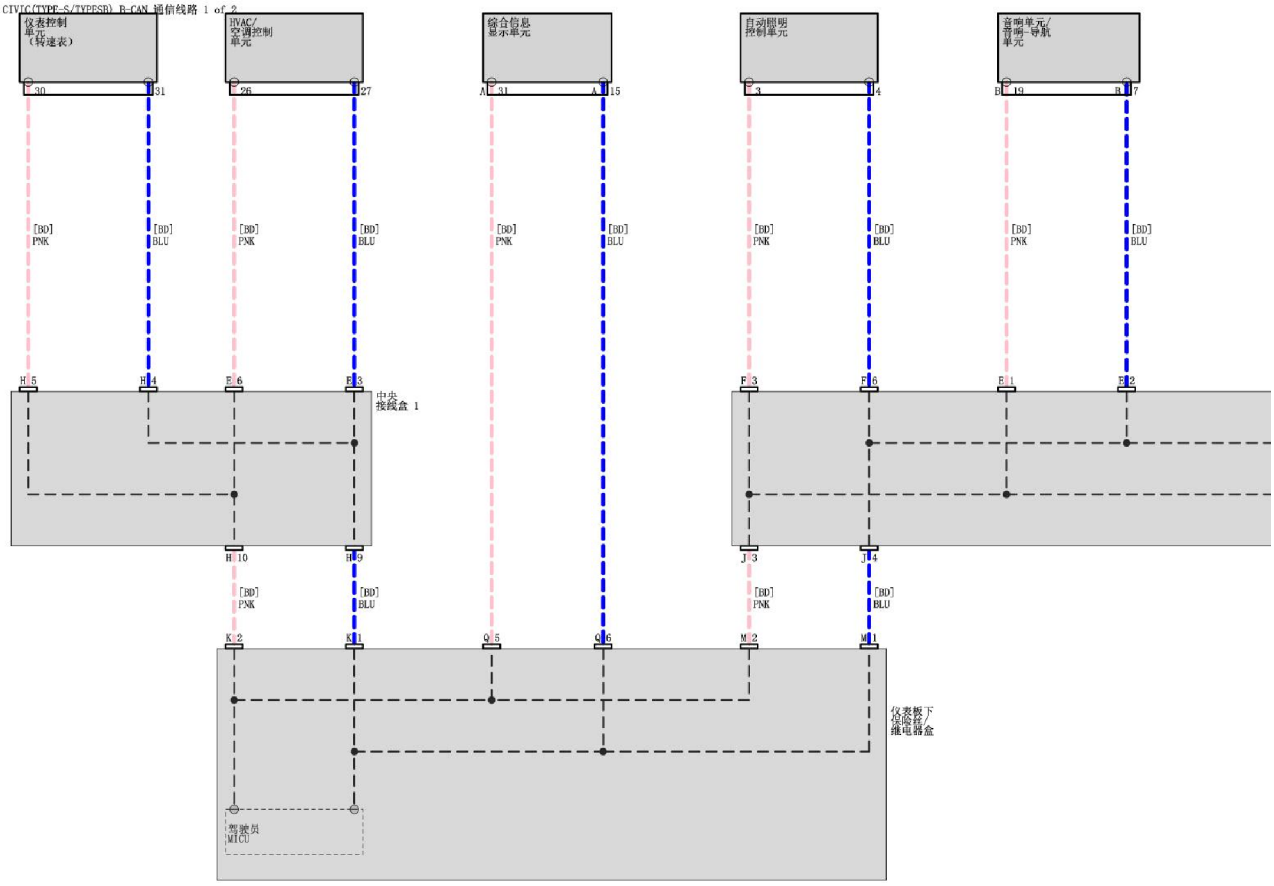

CIVIC(TYPE-S/TYPESR) B-CAN 通信线路 2 of 2

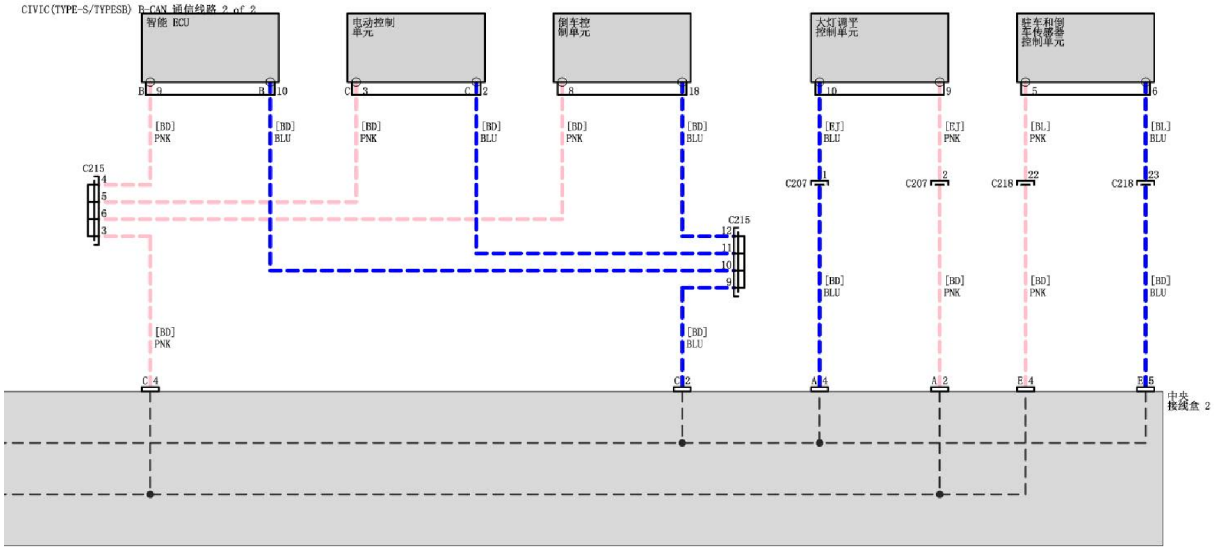

CIVIC(TYPE-S/TYPESR) F-CAN 通信线路 1 of 2

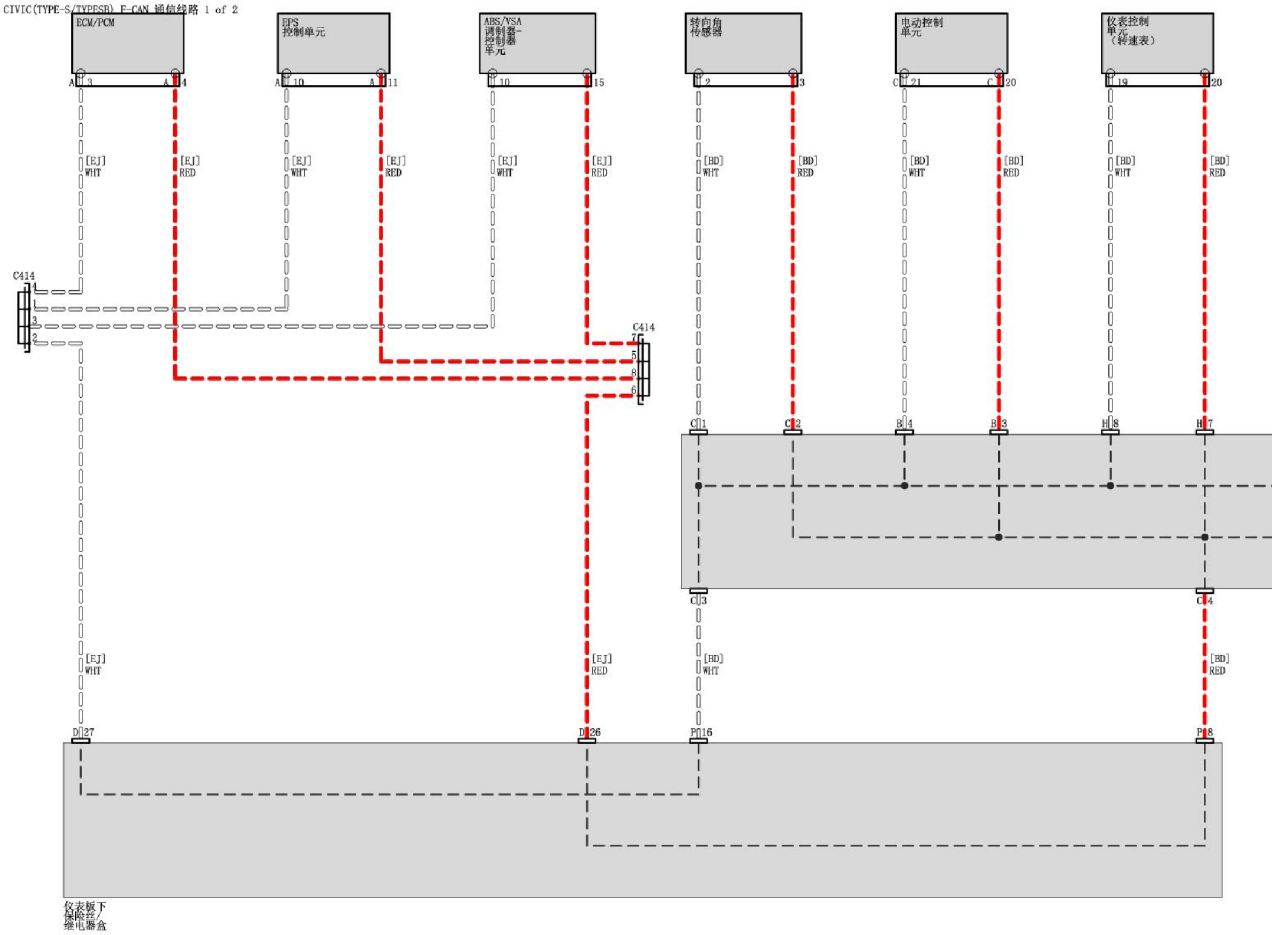

CIVIC(TYPE-S/TYPESR) E-CAN 通信线路 2 of 2

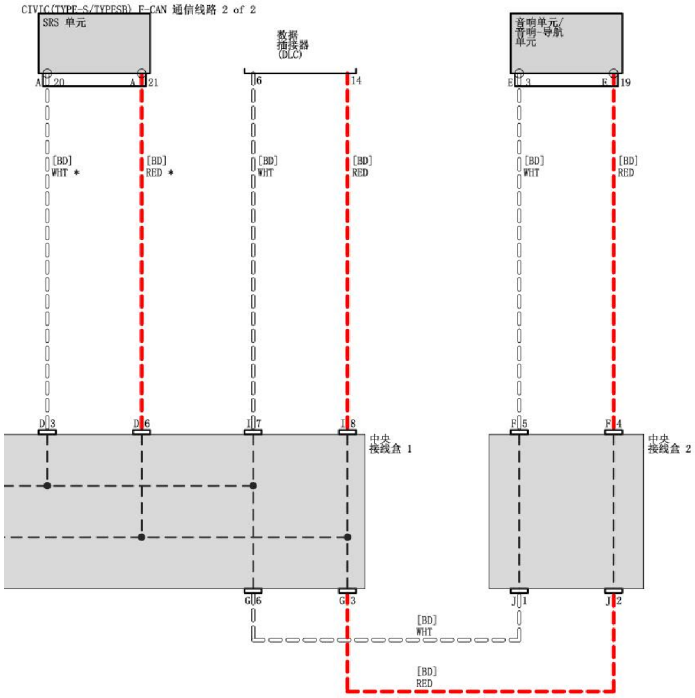

CIVIC(TYPE-S/TYPESR) K 线通信线路 1 of 1

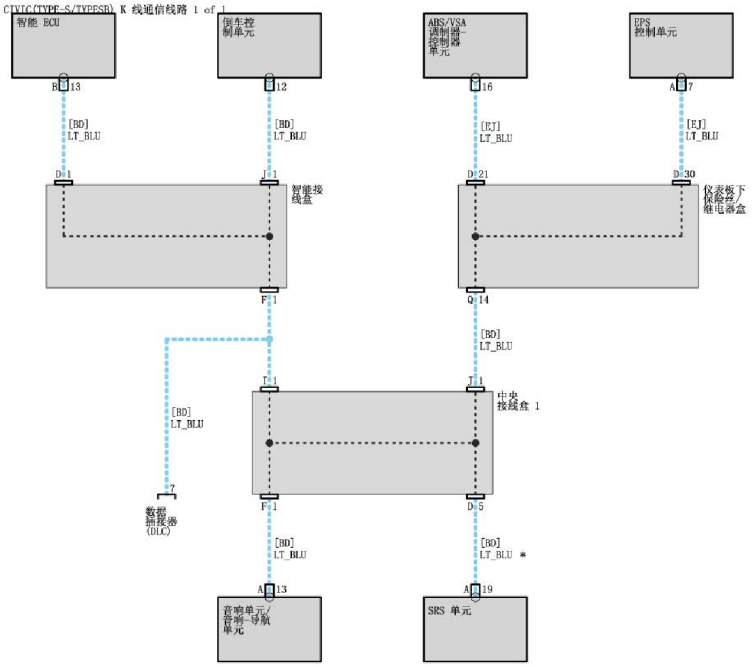

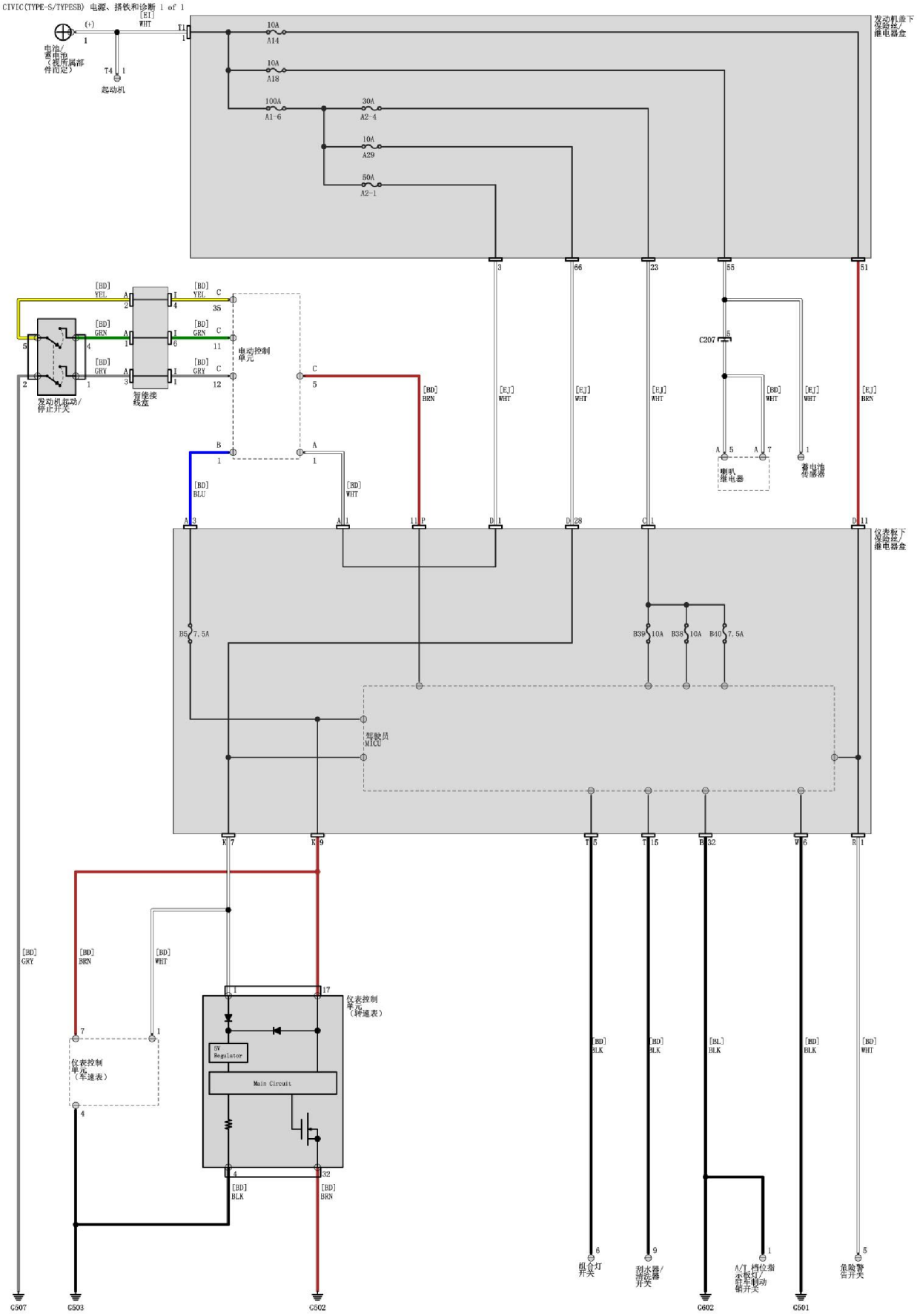
电池/蓄电池（视所属部件而定）
起动机
发动机舱下保险丝/继电器盒
10A A14
10A A18
100A A1-6
30A A2-4
10A A29
50A A2-1
发动机启动/停止开关
智能接线盒
电动控制单元
C207
喇叭继电器
蓄电池传感器
仪表板下保险丝/继电器盒
B5 7.5A
B39 10A
B38 10A
B40 7.5A
驾驶员MICU
仪表控制单元（转速表）
仪表控制单元（车速表）
5V Regulator
Main Circuit
组合灯开关
刮水器/清洗器开关
A/T 档位指示板灯/驻车制动锁开关
危险警告开关
G507
G503
G502
G602
G501

CIVIC(TYPE-S/TYPESR) S-NET 通信线路 1 of 1

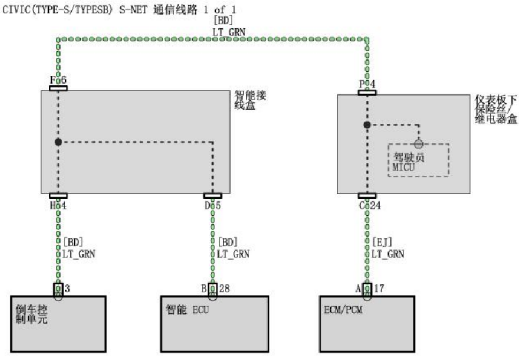

CIVIC(TYPE-S/TYPESB) 驻车和倒车传感器系统 1 of 1

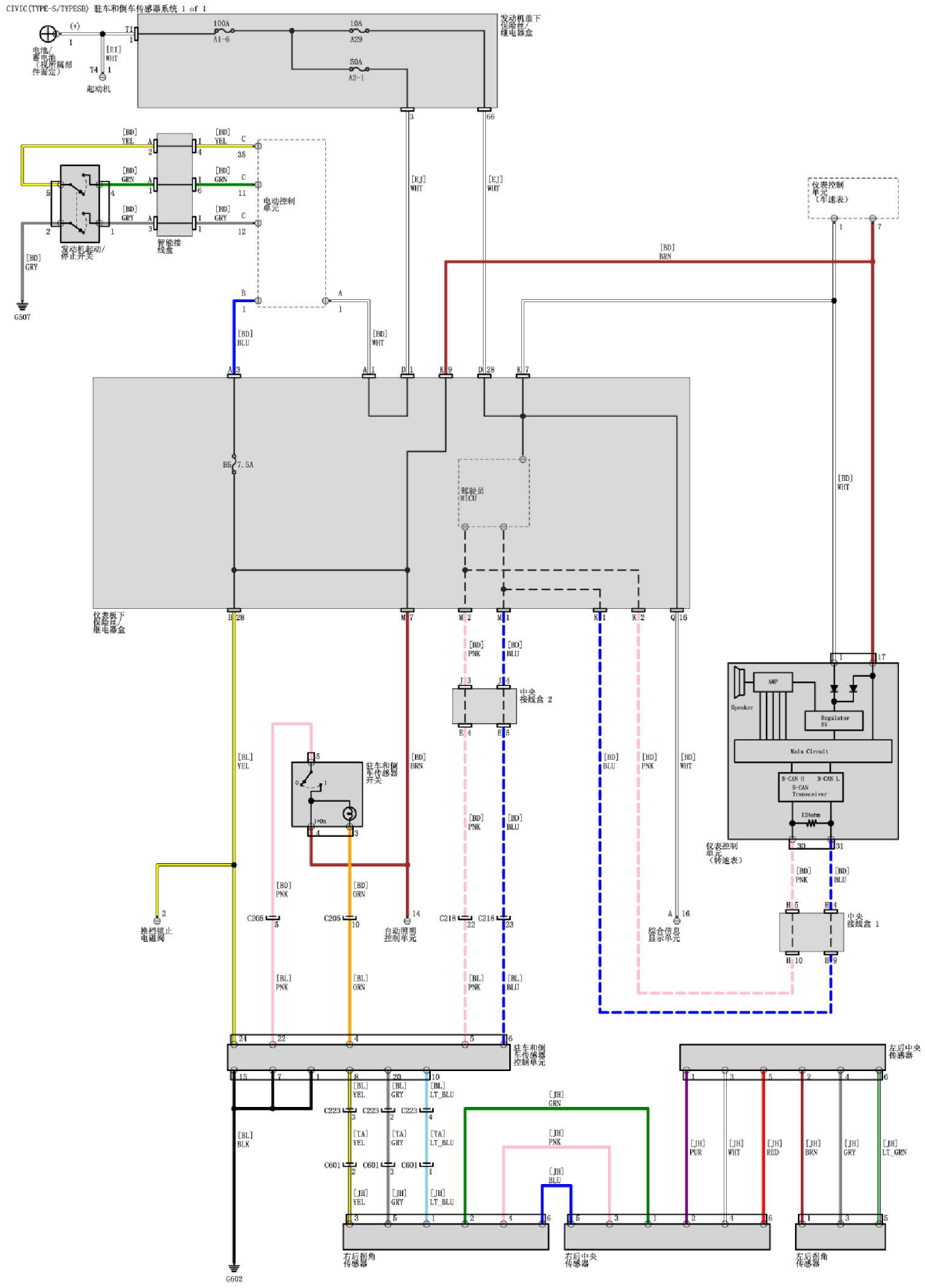

CIVIC(TYPE-S/TYPESR) 电动车窗 1 of 2

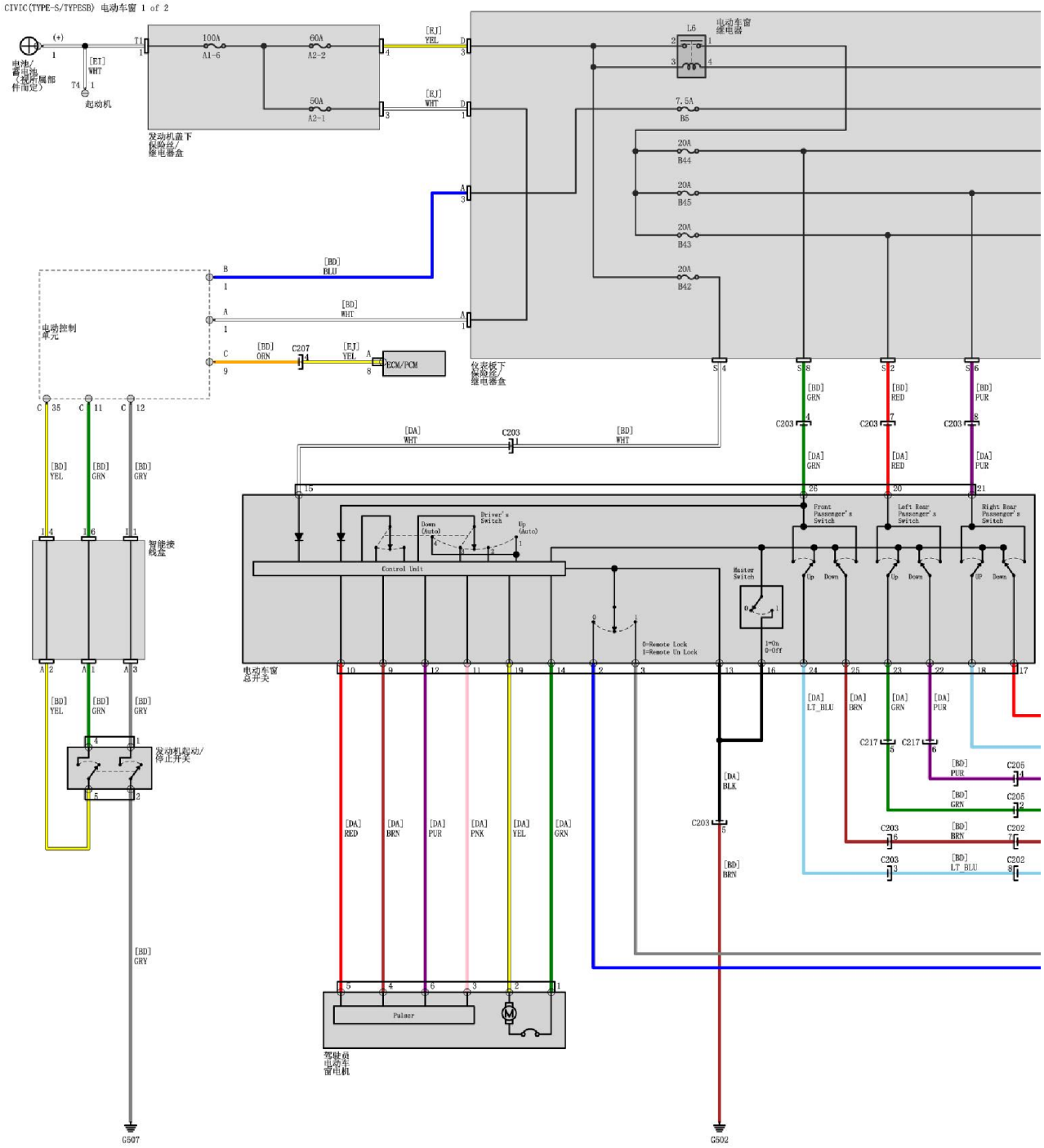

CIVIC(TYPE-S/TYPESB) 电动车窗 2 of 2

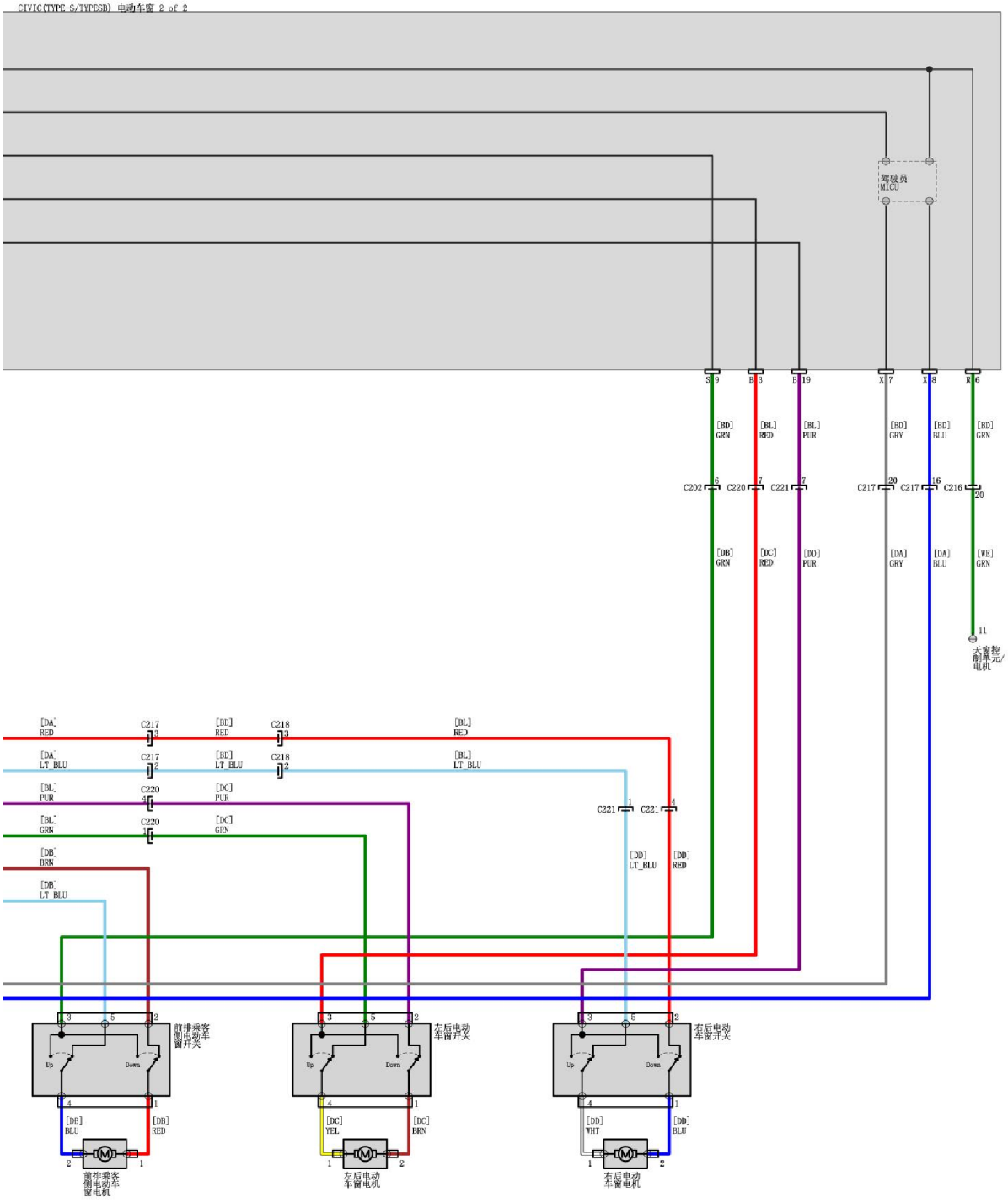

CIVIC(TYPE-S/TYPESR) 后窗除雾器 1 of 1

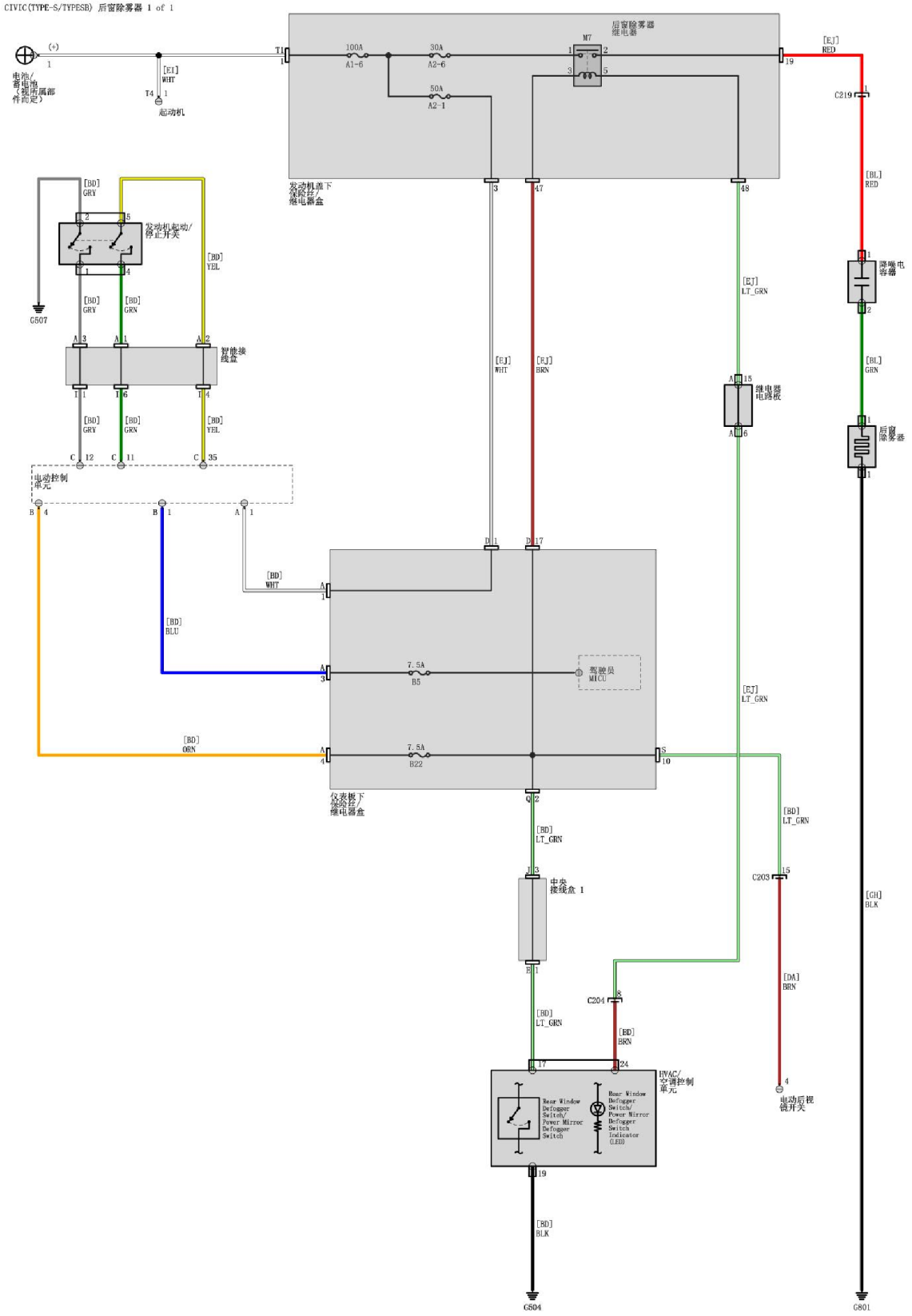

CIVIC(TYPE-S/TYPESB) 驾驶员电动座椅 1 of 1

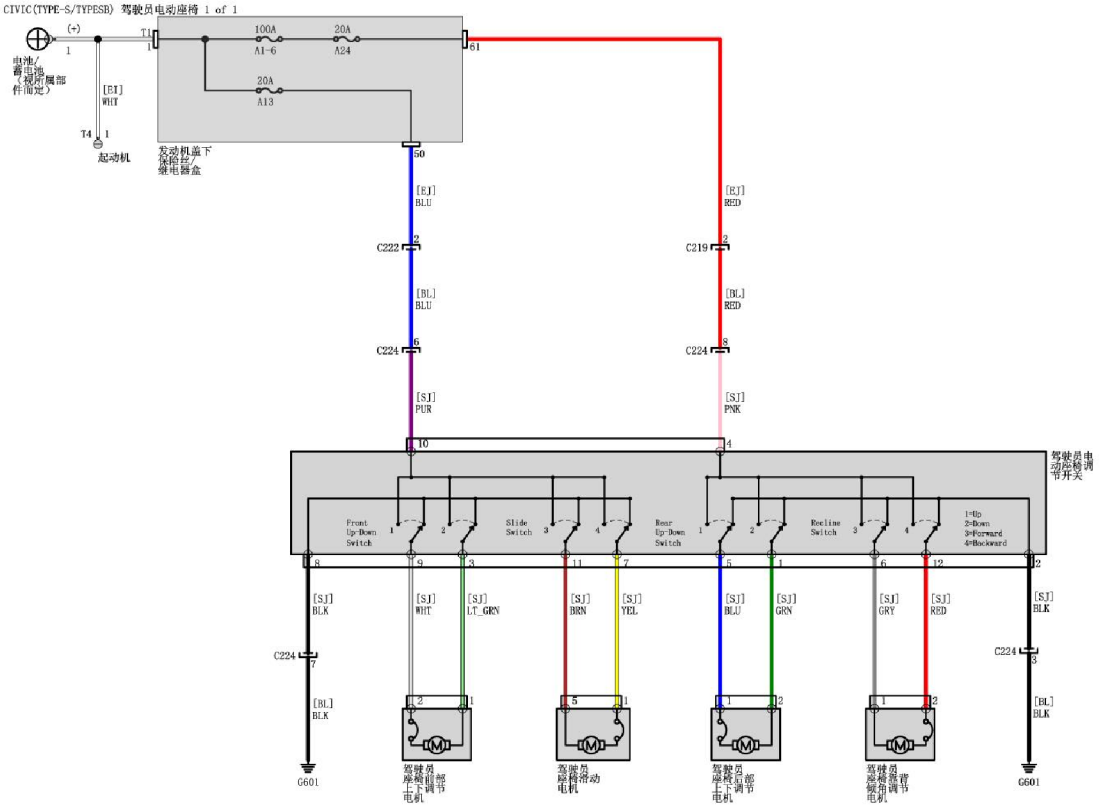

CIVIC(TYPE-S/TYPESR) 前排乘客电动座椅 1 of 1

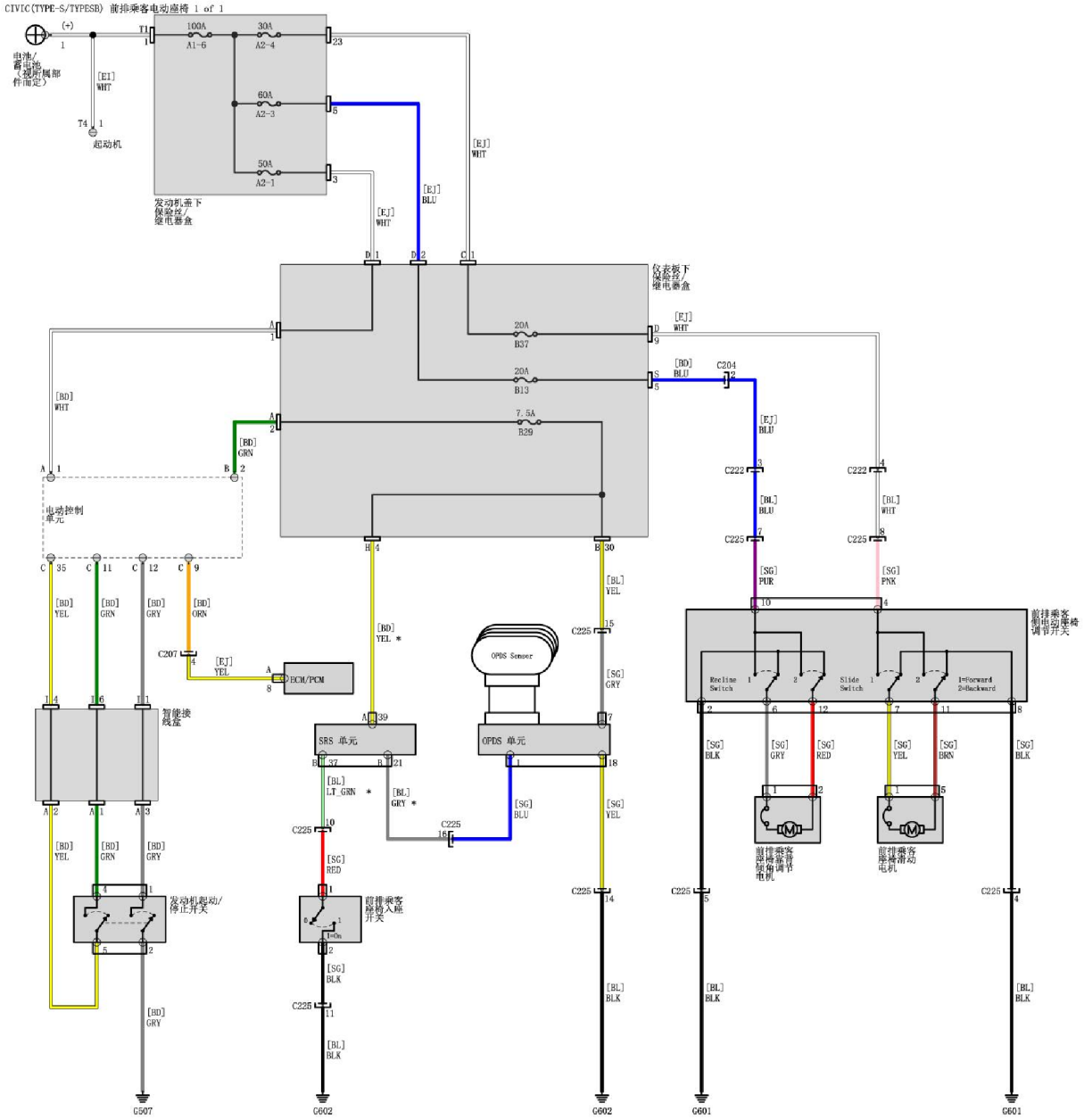

CIVIC(TYPE-S/TYPESB) 天窗 1 of 2

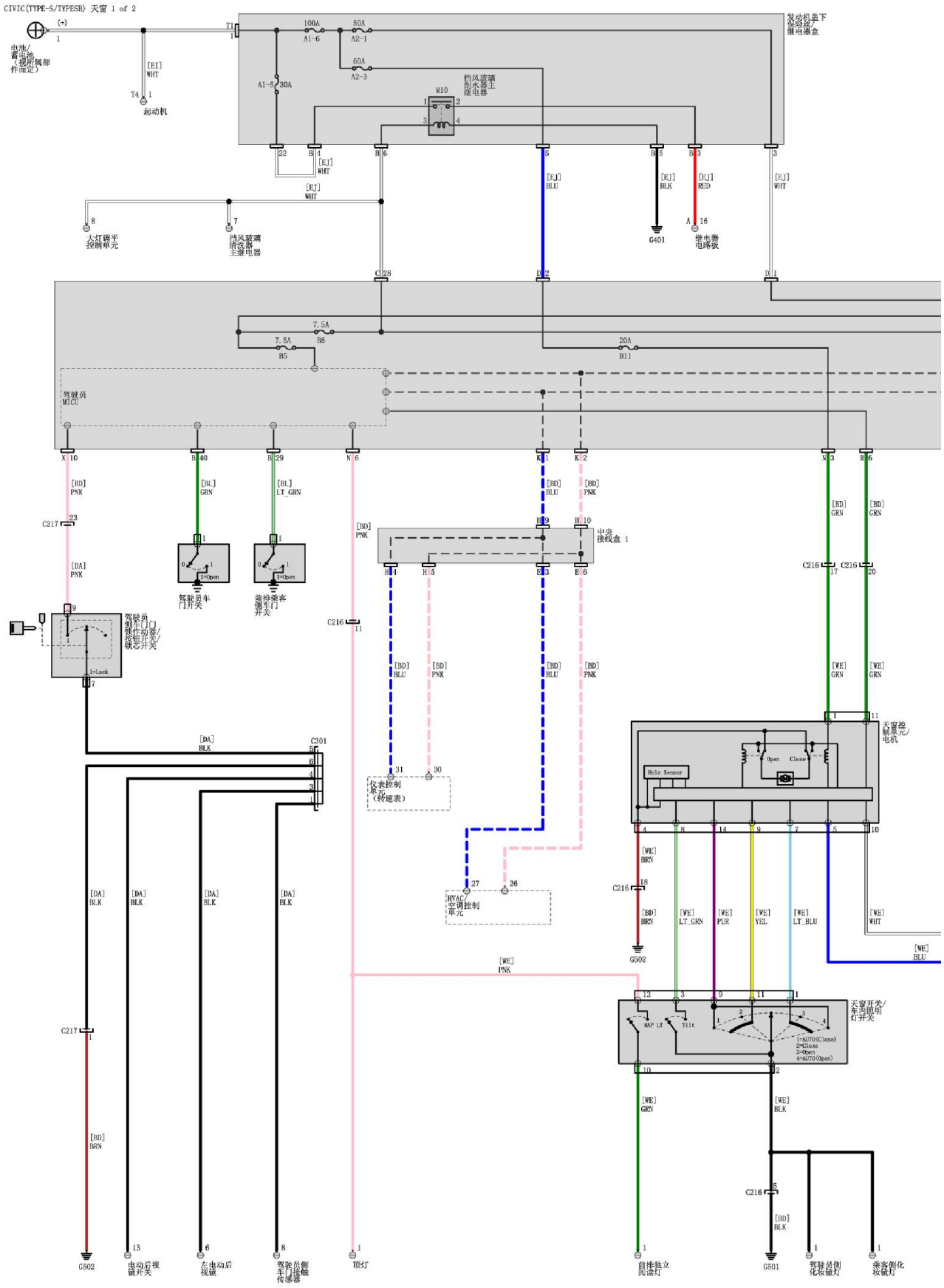

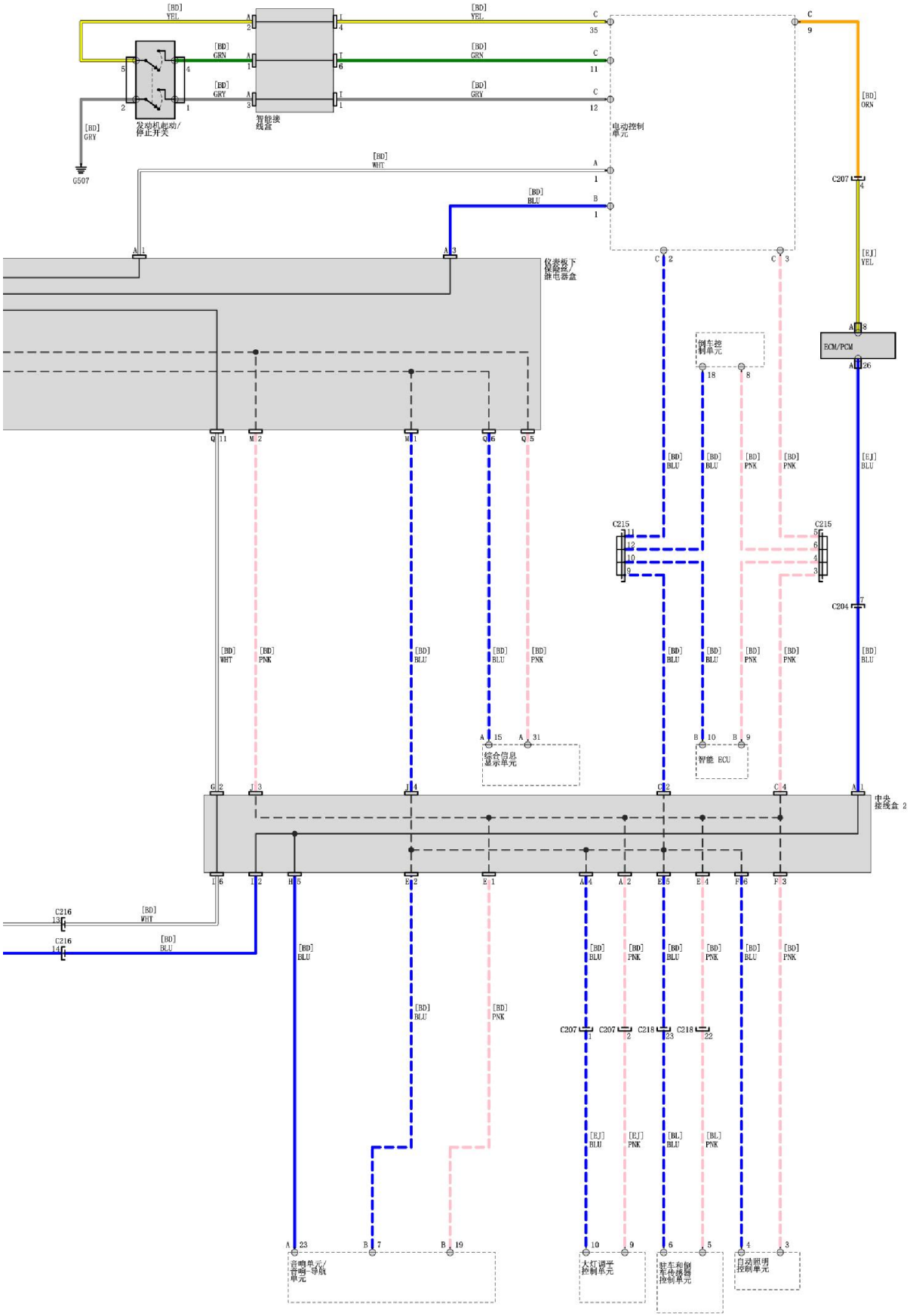
发动机起动/停止开关
智能接线盒
电动控制单元
G507
仪表板下保险丝/继电器盒
ECM/PCM
倒车控制单元
综合信息显示单元
智能 ECU
中央接线盒 2
音响单元/音响-导航单元
大灯调平控制单元
驻车和倒车传感器控制单元
自动照明控制单元

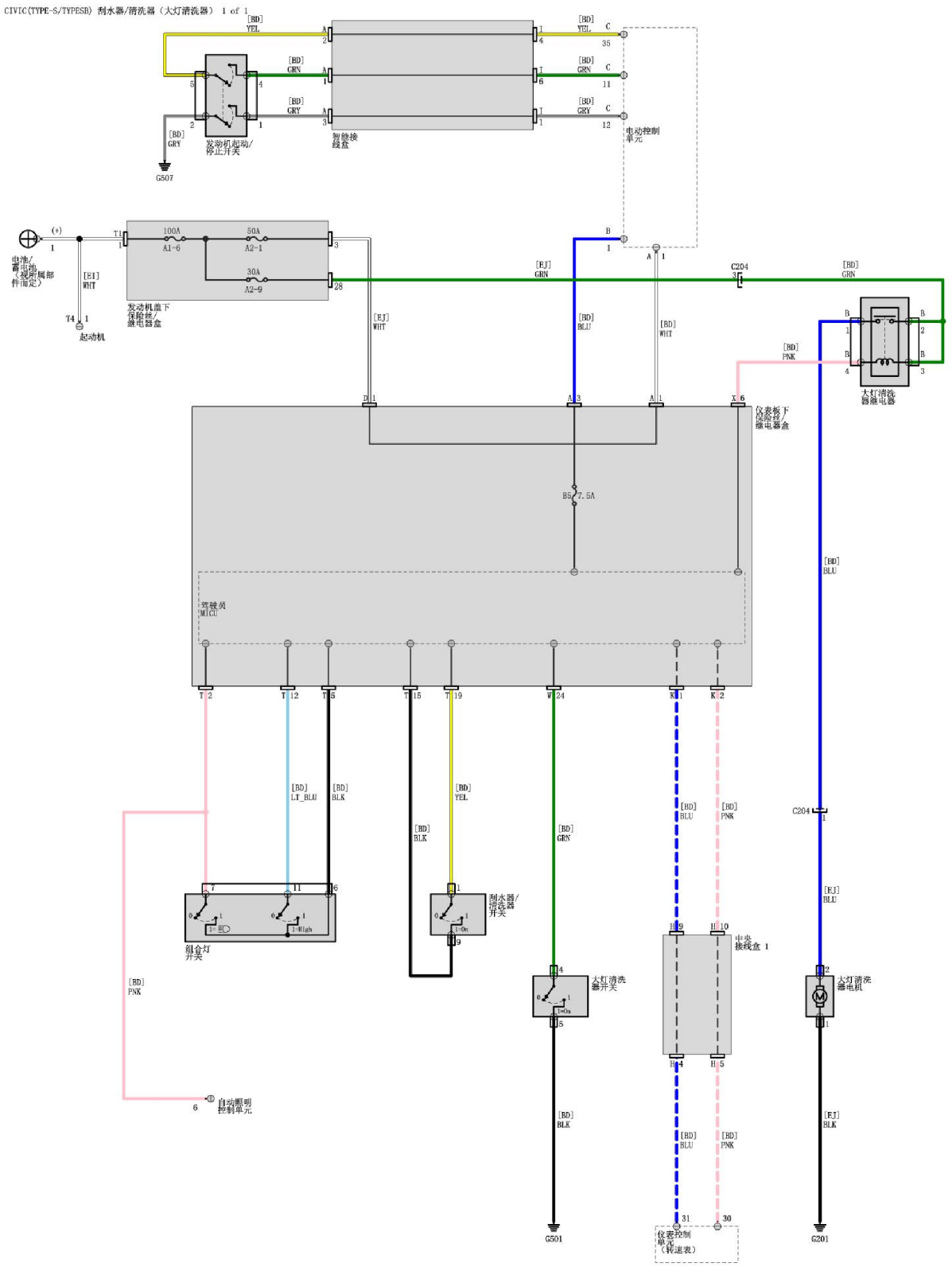
[BD] YEL
[BD] GRN
[BD] GRY
发动机起动/停止开关
G507
智能接线盒
电动控制单元
电池/蓄电池（视所属部件而定）
[EI] WHT
起动机
100A A1-6
50A A2-1
30A A2-9
发动机盖下保险丝/继电器盒
[EJ] WHT
[EJ] GRN
[BD] BLU
[BD] WHT
C204
[BD] GRN
[BD] PNK
大灯清洗器继电器
仪表板下保险丝/继电器盒
B5 7.5A
雾灯灯 MICU
[BD] LT_BLU
[BD] BLK
[BD] YEL
[BD] GRN
[BD] BLU
[BD] PNK
组合灯开关
刹水器/清洗器开关
大灯清洗器开关
中央接线盒 1
大灯清洗器电机
自动照明控制单元
[BD] BLK
[EJ] BLU
[EJ] BLK
G501
仪表控制单元（转速表）
G201
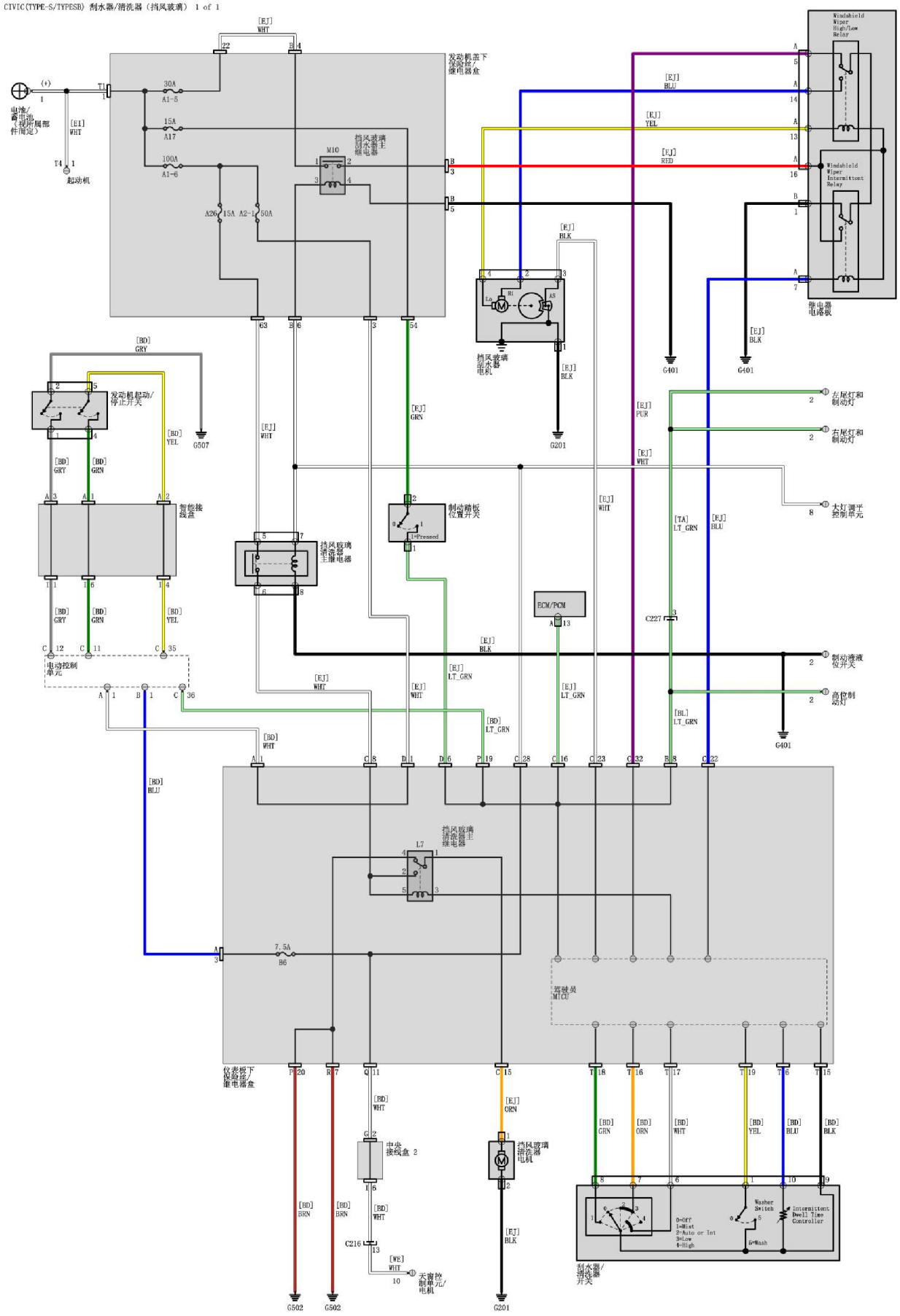
CIVIC(TYPE-S/TYPESB) 刹水器/清洗器（挡风玻璃） 1 of 1